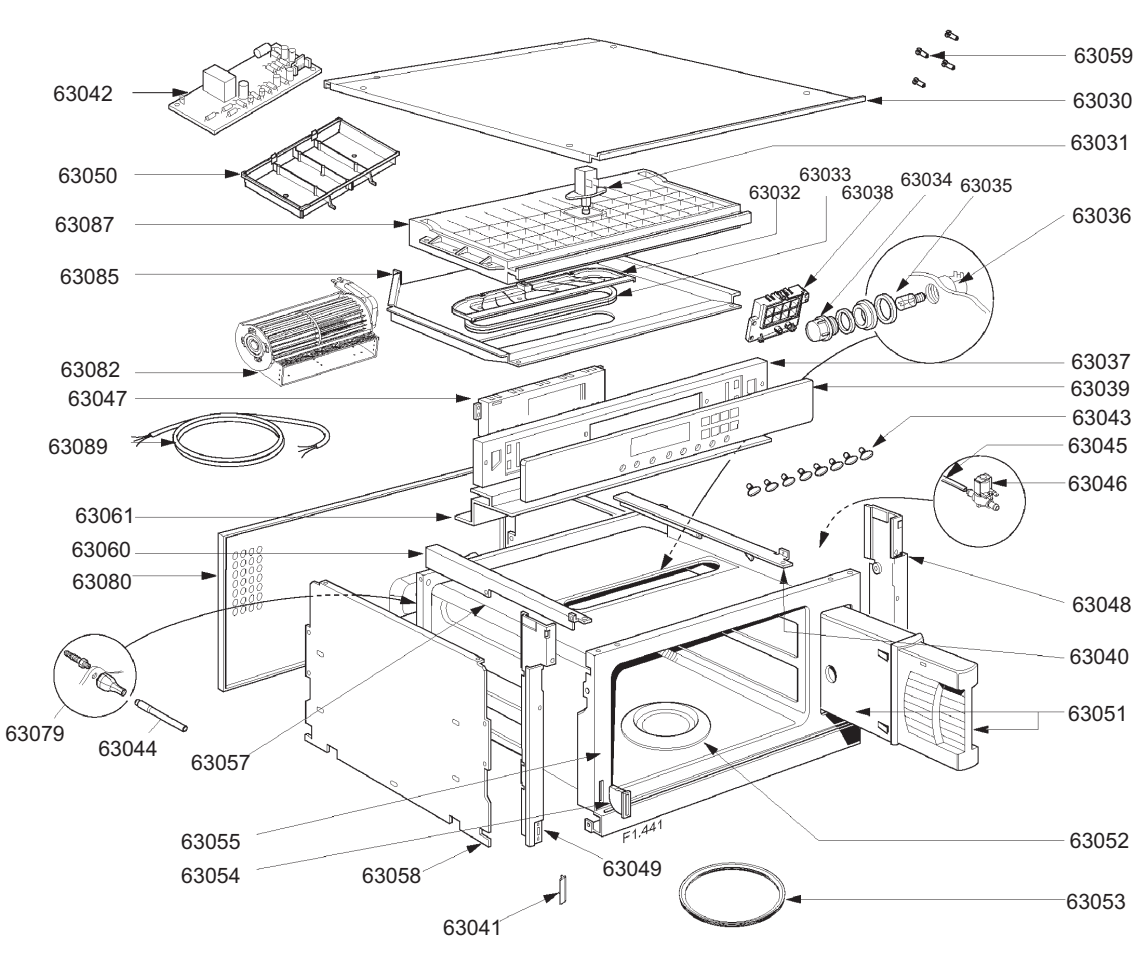
63059
63042
63030
63031
63050
63033
63032
63038
63034
63035
63087
63036
63085
63082
63037
63047
63039
63043
63089
63045
63046
63061
63060
63080
63048
63040
63079
63051
63044
63057
63055
F1.441
63052
63054
63058
63049
63053
63041

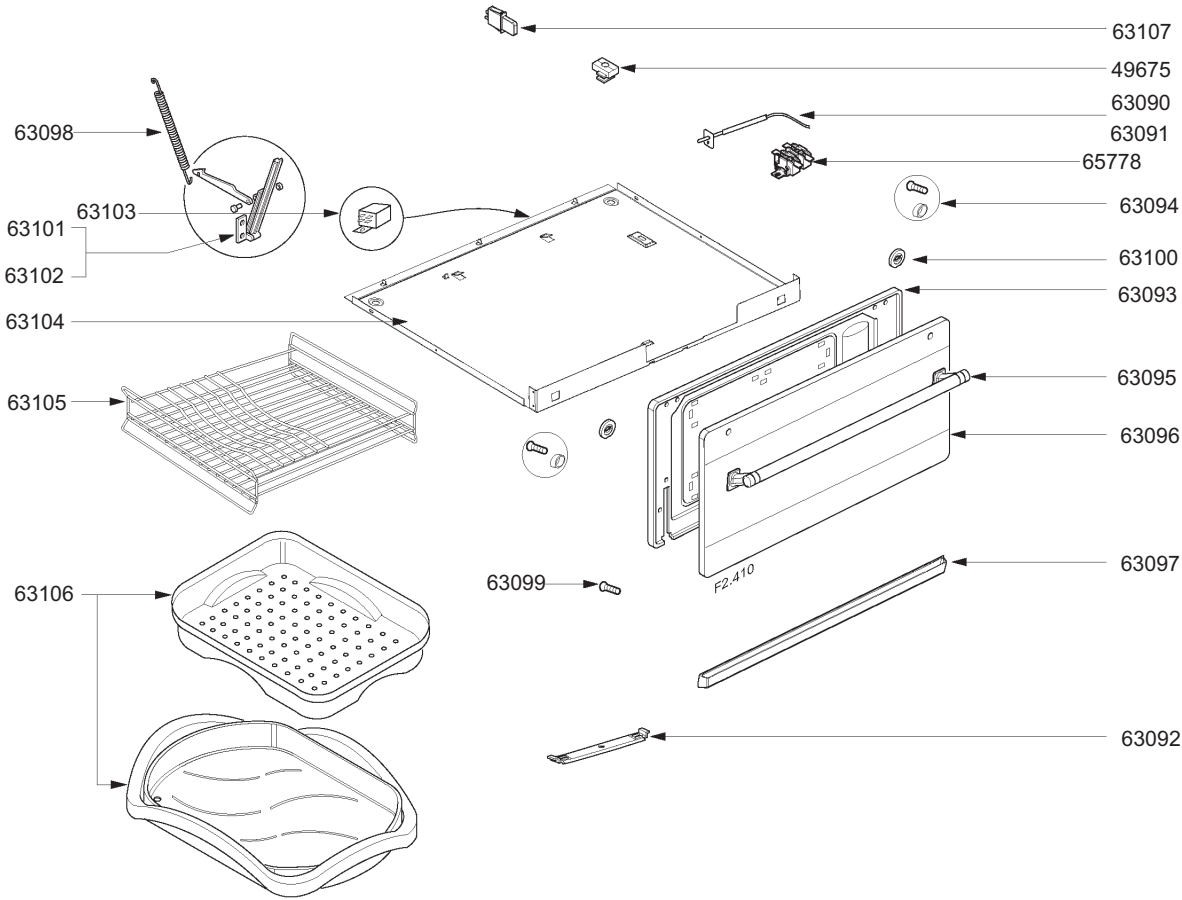
63107
49675
63090
63091
65778
63094
63100
63093
63095
63096
63097
63092
63098
63103
63101
63102
63104
63105
63106
63099
F2.410